Technisches Datenblatt

Leitungsführungskanal LE 20, Kanalbreite 20

Art.-Nr. 6130017

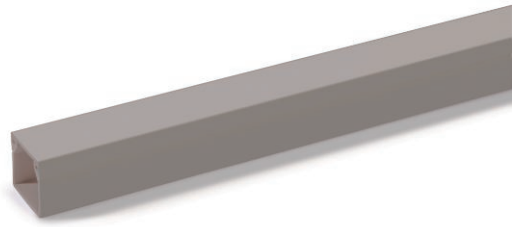

Leitungsführungskanal LE zur verdeckten Leitungsführung im Innenbereich.

Kanalunterteil mit Bodenlochung für die Montage. Schwer entflammbar und selbstverlöschend nach Entzug einer einwirkenden Flamme. Richtungsänderungen mit den Formteilen ausführen und Kanalenden mit den Endstücken verschließen.

CE

PVC Polyvinylchlorid

Produkttext Normen	Geprüft nach DIN EN 50085-1 und DIN EN 50085-2-1.
Produkttext Lieferumfang	Unter- und Oberteil im Set.

Stammdaten

Art.-Nr.	6130017
Typ	LE 2020 sgr
Bezeichnung 1	Leitungsführungskanal
Bezeichnung 2	LE Set 20x20 7030
Dimension	2000x20x20
Farbe	steingrau
RAL-Nummer	7030
Werkstoff	Polyvinylchlorid
Werkstoff Kürzel	PVC
Kleinste VK-Einheit (VG)	72 m
Gewicht	13,55 kg/100 m

Technische Daten

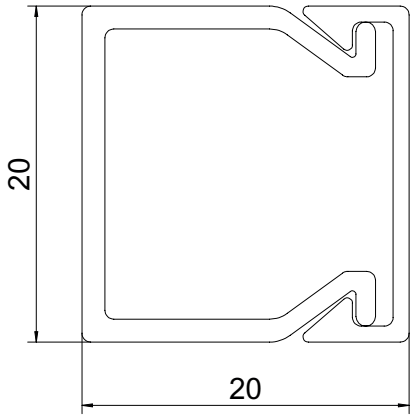

Länge	2.000,00 mm
Breite	20,00 mm
Höhe	20,00 mm
Befestigungsart	Bodenlochung
Halogenfrei	☐
Kabelhalteklammer	☐
Kanalverbinder	☐
Schutzfolie	☐