Technisches Datenblatt

Weitspannkabelleiter WKLG 160

Art.-Nr. 6227066

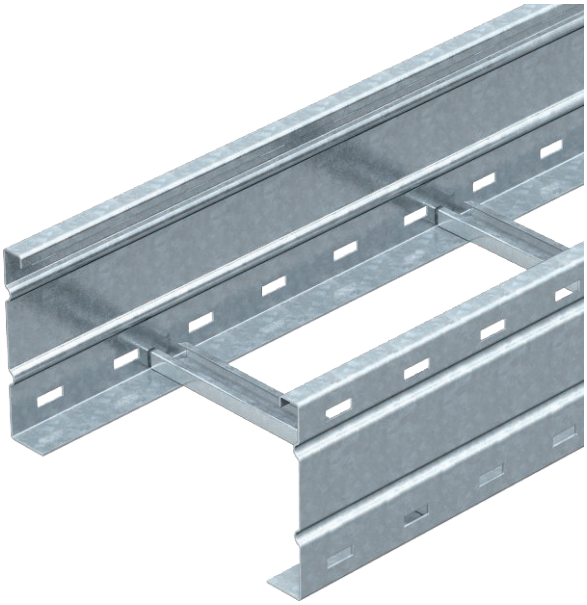

Weitspannkabelleiter mit gelochtem Seitenholm in 160 mm Seitenhöhe. Befestigung von Kabeln und Leitungen mit Bügelschelle Typ 2056.

Längsverbinder Typ WRV 160 sind anteilig separat zu bestellen.

Magnetische Schirmdämpfung ohne Deckel 10 dB, mit Deckel 15 dB.

St	Stahl
FS	bandverzinkt

Stammdaten

Art.-Nr.	6227066
Typ	WKLG 1650 FS
Bezeichnung 1	Weitspannkabelleiter
Bezeichnung 2	gelochter Seitenholm
Dimension	160x500x6000
Werkstoff	Stahl
Werkstoff Kürzel	St
Oberfläche	bandverzinkt
Oberfläche nach DIN	DIN EN 10346
Oberfläche Kürzel	FS
Kleinste VK-Einheit (VG)	6 m
Gewicht	828,50 kg/100 m

Technische Daten

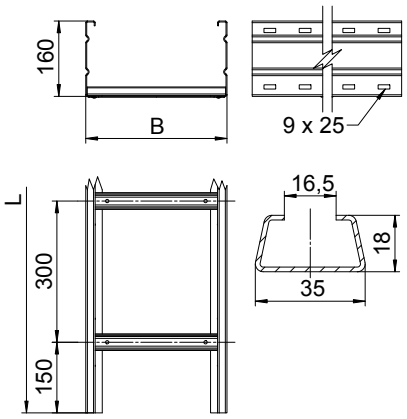

Länge	6.000,00 mm
Breite	500,00 mm
Höhe	160,00 mm
Seitenhöhe	160,00 mm
Maß B	500,00 mm
Maß L	6.000,00 mm
Abmessung	160 x 500 mm
Ausführung der Sprossen	Profil ungelocht
Geeignet für Funktionserhalt	☐
Holmstärke	2,00 mm
Nutzquerschnitt	71.700,00 mm²
Nutzquerschnitt	717,00 cm²
Rostfreier Stahl, gebeizt	☐
Seitenlochung	☑
Weitspann-Ausführung	☑

zul. Belastung:

Stützabstand 3,0m	3,00 kN/m

Technisches Datenblatt

Weitspannkabelleiter WKLG 160

Art.-Nr. 6227066

Technische Daten

zul. Belastung:

Stützabstand 3,5m	2,73 kN/m
Stützabstand 4,0m	2,50 kN/m
Stützabstand 4,5m	2,24 kN/m
Stützabstand 5,0m	2,00 kN/m
Stützabstand 6,0m	1,60 kN/m
Stützabstand 7,0m	1,30 kN/m
Stützabstand 8,0m	1,00 kN/m

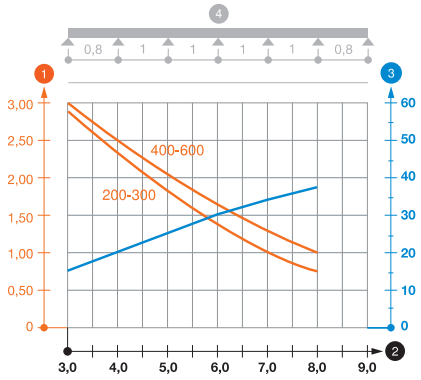

Belastungsdiagramm Weitspannkabelleiter Typ WKLG 160

1. Zulässige Kabelrinnen-/-leiterbelastung in kN/m ohne Mannlast
2. Stützweite in m
3. Holmdurchbiegung in mm bei zulässig kN/m
4. Belastungsschema beim Prüfverfahren

— Belastungskurve mit Kabelrinne/-leiterbreite in mm

— Holmdurchbiegungskurve je nach Stützweite