Technisches Datenblatt

Weitspannkabelleiter WKLG 110

Art.-Nr. 6311225

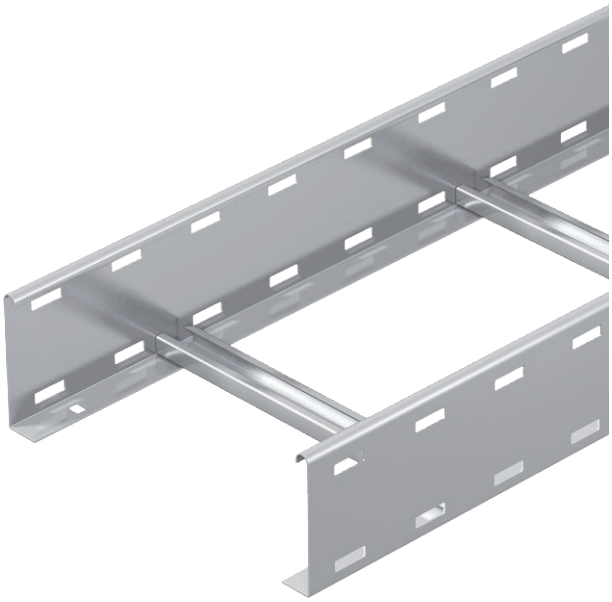

Weitspann-Kabelleiter mit gelochtem Seitenholm in 110 mm Seitenhöhe. Befestigung von Kabeln und Leitungen mit Bügelschelle Typ 2056.

Längsverbinder Typ WRVL 110 sind anteilig separat zu bestellen.

Magnetische Schirmdämpfung ohne Deckel 10 dB, mit Deckel 15 dB.

VA	Edelstahl, rostfrei 1.4571
2B	blank, nachbehandelt

Stammdaten

Art.-Nr.	6311225
Typ	WKLG 1120 A4
Bezeichnung 1	Weitspannkabelleiter
Bezeichnung 2	gelochter Seitenholm
Dimension	110x200x6000
Werkstoff	Edelstahl, rostfrei Werkstoff 1.4571
Werkstoff Kürzel	A4
Oberfläche	blank, nachbehandelt
Oberfläche Kürzel	2B
Kleinste VK-Einheit (VG)	6 m
Gewicht	560,40 kg/100 m

Technische Daten

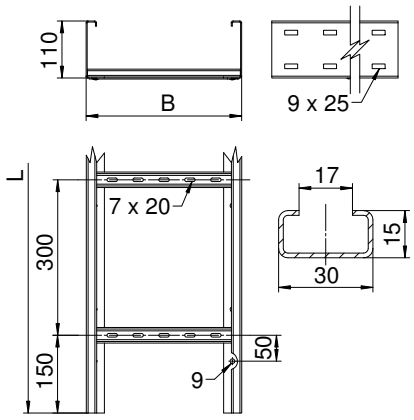

Länge	6.000,00 mm
Breite	200,00 mm
Höhe	110,00 mm
Seitenhöhe	110,00 mm
Maß B	200,00 mm
Maß L	6.000,00 mm
Abmessung	110 x 200 mm
Ausführung der Sprossen	Profil ungelocht
Ausführung des Seitenholms	Profil (offen)
Geeignet für Funktionserhalt	☐
Holmstärke	2,00 mm
Nutzquerschnitt	18.600,00 mm²
Nutzquerschnitt	186,00 cm²
Rostfreier Stahl, gebeizt	☐
Seitenlochung	☑
Weitspann-Ausführung	☑

zul. Belastung:

Stützabstand 3,0m	2,30 kN/m

Technisches Datenblatt

Weitspannkabelleiter WKLG 110

Art.-Nr. 6311225

Technische Daten

zul. Belastung:

Stützabstand 3,5m	1,90 kN/m
Stützabstand 4,0m	1,60 kN/m
Stützabstand 4,5m	1,33 kN/m
Stützabstand 5,0m	1,10 kN/m
Stützabstand 6,0m	0,80 kN/m
Stützabstand 7,0m	0,40 kN/m

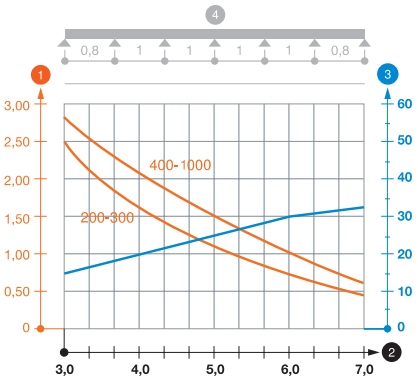

Belastungsdiagramm Weitspannkabelleiter Typ WKLG 110.

1. Zulässige Kabelrinnen-/-leiterbelastung in kN/m ohne Mannlast
2. Stützweite in m
3. Holmdurchbiegung in mm bei zulässig kN/m
4. Belastungsschema beim Prüfverfahren

— Belastungskurve mit Kabelrinne/-leiterbreite in mm

— Holmdurchbiegungskurve je nach Stützweite