Technisches Datenblatt

Kabelleiter mit Trapez-Sprosse, 40

Art.-Nr. 7097468

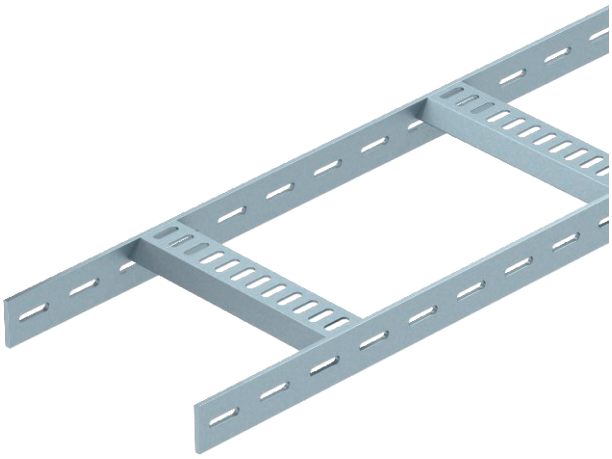

Schiffsbau-Kabelleiter mit gelochtem Seitenholm in der Seitenhöhe 40 mm mit eingeschweißten, nach unten offenen und gelochten Trapezsprossen. Belastung geprüft nach IEC in Kombination mit Verbinder Typ SLV.

Die Schiffsbau-Kabelleiter inklusive Formteile ist auf Anfrage auch in Edelstahl lieferbar. Pulverbeschichtung nach RAL-Farben möglich.

St	Stahl
FT	tauchfeuerverzinkt

Stammdaten

Art.-Nr.	7097468
Typ	SL 62 500 FT
Bezeichnung 1	Kabelleiter Schiffbau
Bezeichnung 2	mit Trapez-Sprosse
Dimension	40x510x3000
Werkstoff	Stahl
Werkstoff Kürzel	St
Oberfläche	tauchfeuerverzinkt
Oberfläche nach DIN	DIN EN ISO 1461
Oberfläche Kürzel	FT
Kleinste VK-Einheit (VG)	3 m
Gewicht	448,30 kg/100 m

Technische Daten

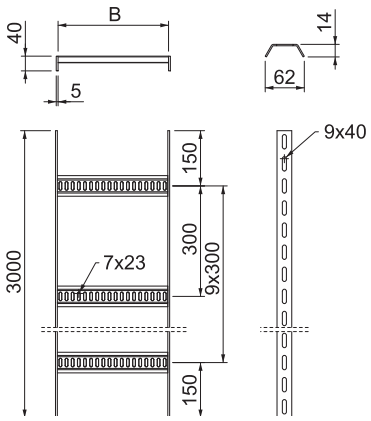

Länge	3.000,00 mm
Breite	500,00 mm
Seitenhöhe	40,00 mm
Maß B	510,00 mm
Ausführung der Sprossen	Profil gelocht
Ausführung des Seitenholms	flaches Profil
Befestigung der Sprosse	geschweißt
Geeignet für Funktionserhalt	☐
Holmstärke	5,00 mm
Rostfreier Stahl, gebeizt	☐
Seitenlochung	☑
Sprossenabstand	300,00 mm
Weitspann-Ausführung	☐

zul. Belastung:

Stützabstand 1,5m	3,00 kN/m
Stützabstand 2,0m	2,00 kN/m
Stützabstand 2,5m	1,00 kN/m
Stützabstand 3,0m	0,60 kN/m

Technische Daten