Technisches Datenblatt

Kabelrinne MKS-Magic® 85

Art.-Nr. 6059107

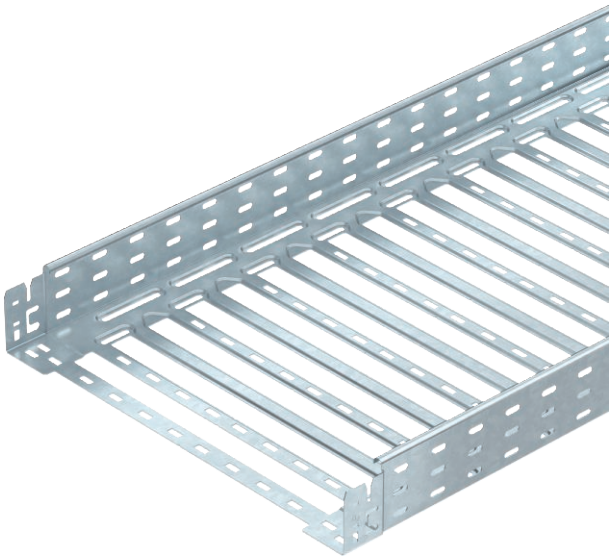

Kabelrinne mit integriertem Schnellbefestigungssystem. Die Nutzlänge der Kabelrinne beträgt 3.000 mm.
Die Kabelrinne verfügt über eine durchgängige Seitenlochung von 7 x 20 mm für die Installation zusätzlicher Verbindungs- und Montagebauteile.
Ab Kabelrinnenbreite 200 mm mit 30% Lochanteil, nach VdS Richtlinie 2092 zum Einsatz unter Sprinkleranlagen geeignet.

Der durchgängige Potentialausgleich ist ohne Zusatzbauteile gewährleistet.

St	Stahl
FT	tauchfeuerverzinkt

Stammdaten

Art.-Nr.	6059107
Typ	MKSM 850 FT
Bezeichnung 1	Kabelrinne MKSM
Bezeichnung 2	gelocht, mit Schnellverbindung
Hersteller	OBO
Dimension	85x500x3050
Werkstoff	Stahl
Werkstoff Kürzel	St
Oberfläche	tauchfeuerverzinkt
Oberfläche nach DIN	DIN EN ISO 1461
Oberfläche Kürzel	FT
Kleinste VK-Einheit (VG)	3 m
Gewicht	400,00 kg/100 m

Technische Daten

Nutzquerschnitt	42.300,00 mm²
Nutzquerschnitt	423,00 cm²
Geeignet für Funktionserhalt	☐
Ausführung Verbinder	integrierter Verbinder
Mit Oberteil	☐
Montagelochung im Boden	☑
NATO Lochbild	☐
Rostfreier Stahl, gebeizt	☐
Seitenlochung	☑
Weitspann-Ausführung	☐

Technisches Datenblatt

Kabelrinne MKS-Magic® 85

Art.-Nr. 6059107

Technische Daten
Abmessungen

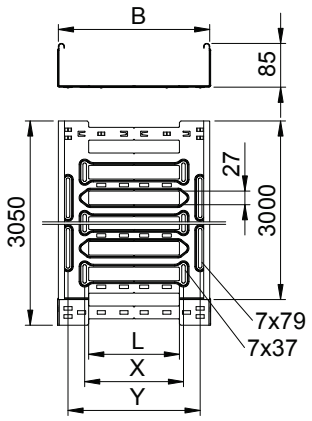

Länge	3.050,00 mm
Breite	500,00 mm
Höhe	85,00 mm
Seitenhöhe	85,00 mm
Maß B	500,00 mm
Maß L	380,00 mm
Maß x	396,00 mm
Maß y	462,00 mm
Blechstärke	1,00 mm

zul. Belastung:

Stützabstand 1,5m	1,40 kN/m
Stützabstand 2,0m	1,10 kN/m
Stützabstand 2,5m	0,85 kN/m

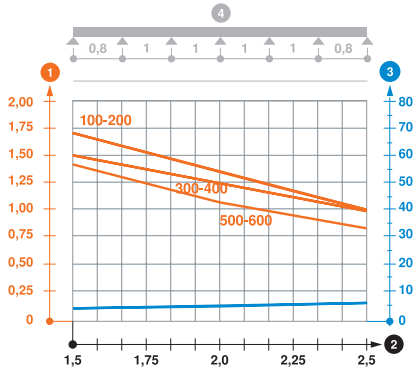

Belastungsdiagramm Kabelrinne Typ MKSM 85

1. Zulässige Kabelrinnen-/-leiterbelastung in kN/m ohne Mannlast
2. Stützweite in m
3. Holmdurchbiegung in mm bei zulässig kN/m
4. Belastungsschema beim Prüfverfahren

— Belastungskurve mit Kabelrinne/-leiterbreite in mm

— Holmdurchbiegungskurve je nach Stützweite