Technisches Datenblatt

Deckel für 90°-Bogen LBD R3

Art.-Nr. 6226018

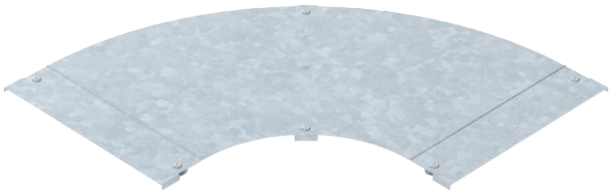

Deckel mit Drehriegeln für die Abdeckung von 90° Kabelleiterbögen mit geschweißten Sprossen.

CE

St	Stahl
FT	tauchfeuerverzinkt

Stammdaten

Art.-Nr.	6226018
Typ	LBD 90 500 R3 FT
Bezeichnung 1	Deckel für 90°-Bogen
Bezeichnung 2	mit Drehriegel
Hersteller	OBO
Dimension	B500
Werkstoff	Stahl
Werkstoff Kürzel	St
Oberfläche	tauchfeuerverzinkt
Oberfläche nach DIN	DIN EN ISO 1461
Oberfläche Kürzel	FT
Kleinste VK-Einheit (VG)	1 Stück
Gewicht	589,00 kg/100 St.

Technische Daten

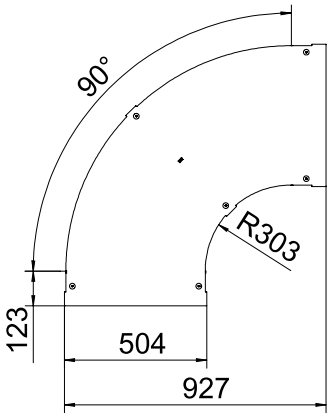

Breite	500,00 mm
Maß B	500,00 mm
Abbiegung (Winkel)	90°
Befestigungsart	Drehriegel
Blechstärke	1,25 mm
Geeignet für Kabelrinne	☐
Geeignet für Gitterrinne	☐
Geeignet für Kabelleiter	☑
Geeignet für Funktionserhalt	☐
Richtungsänderung	horizontal
Rostfreier Stahl, gebeizt	☐
Scharnierend	☐