# Technisches Datenblatt

## Deckel für 45°-Bogen

## Art.-Nr. 7133984

Deckel für 45°-Bogen mit vormontierten Drehriegeln.

Der Deckel kann bei Formteilen in allen Seitenhöhen eingesetzt werden.

| | |
|---|---|
| VA | Edelstahl, rostfrei 1.4571 |
| 2B | blank, nachbehandelt |

### Stammdaten

| | |
|---|---|
| Art.-Nr. | 7133984 |
| Typ | DFB 45 100 A4 |
| Bezeichnung 1 | Deckel Bogen 45° |
| Bezeichnung 2 | mit Drehriegeln,für RB 45 100 |
| Hersteller | OBO |
| Dimension | B100mm |
| Werkstoff | Edelstahl, rostfrei Werkstoff 1.4571 |
| Werkstoff Kürzel | A4 |
| Oberfläche | blank, nachbehandelt |
| Oberfläche Kürzel | 2B |
| Kleinste VK-Einheit (VG) | 1 Stück |
| Gewicht | 14,00 kg/100 St. |

### Technische Daten

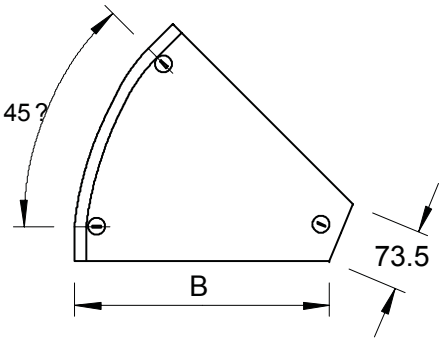


| | |
|---|---|
| Breite | 100,00 mm |
| Seitenhöhe | 35,00 mm |
| Maß B | 100,00 mm |
| Abbiegung (Winkel) | 45° |
| Befestigungsart | Drehriegel |
| Blechstärke | 1,00 mm |
| Geeignet für Kabelrinne | ☑ |
| Geeignet für Gitterrinne | ☐ |
| Geeignet für Kabelleiter | ☑ |
| Geeignet für Funktionserhalt | ☐ |
| Richtungsänderung | horizontal |
| Rostfreier Stahl, gebeizt | ☐ |
| Scharnierend | ☐ |