Technisches Datenblatt

2x BNC-Anschluss, 1 Modul, Auslass schräg, als 1:1-Kupplung
Art.-Nr. 6105102

Multimediaträger mit zwei BNC-Anschlussbuchsen, Kabelauslass schräg, mit Beschriftungsfeld, zwei BNC-Kupplungen in Ausführung Buchse-Buchse. Trägerplatte mit Rastbefestigung, geeignet für den waagerechten und senkrechten Einbau in die Systemumgebung.

Zur Installation in Geräteeinbaukanälen Rapid 45, Geräteeinbaukanälen Rapid 80, Installationssäulen und Unterflur-Systemen.

PC Polycarbonat

Stammdaten

Art.-Nr.	6105102
Typ	MTS-2BC F RW1
Bezeichnung 1	Multimediaträger Audio-BNC
Bezeichnung 2	2x Kupplung, Buchse-Buchse
Dimension	45x45mm
Farbe	reinweiß
RAL-Nummer	9010
Werkstoff	Polycarbonat
Werkstoff Kürzel	PC
Kleinste VK-Einheit (VG)	1 Stück
Gewicht	2,70 kg/100 St.

Technische Daten

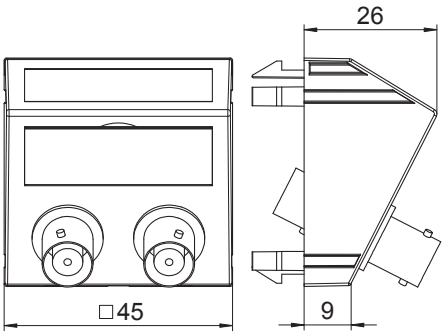

Ausführung der Oberfläche	matt
Anzahl der Einheiten	1
Befestigungsart	einrasten
Halogenfrei	☑
Klappdeckel	□
Lüsterklemme	□
Mit Aufdruck	□
Mit Staubschutz	□
Schutzart	IP20
Tragring	□
Transparent	□
Verwendung	BNC/TNC
Zugentlastungsmöglichkeit	□
Zusammenstellung	Basiselement mit zentraler Abdeckplatte