Technisches Datenblatt

Reduktion, PG-Gewinde

Artikelnummer: 2030705

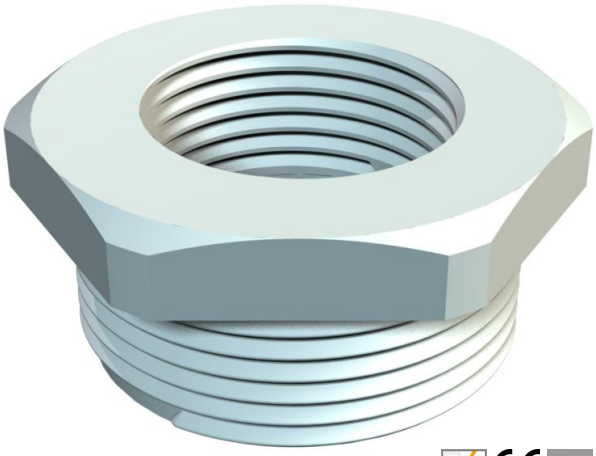

Reduktion, PG-Innen- und -Außengewinde nach DIN 40430.

PA Polyamid

Stammdaten

Artikelnummer	2030705
Typ	107 R PG11- 7 PA
Bezeichnung 1	Reduktion
Hersteller	OBO
Dimension	PG11-PG7
Farbe	lichtgrau; RAL 7035
Werkstoff	Polyamid
Kleinste VK-Einheit	50
Mengeneinheit	Stück
Gewicht	0,4 kg
Gewichtseinheit	kg/100 St.

Technisches Datenblatt

Reduktion, PG-Gewinde

Artikelnummer: 2030705

Abmessungen

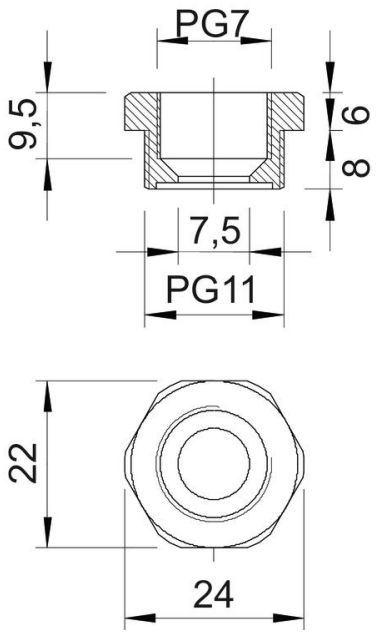

Maß D	7,5 mm
Maß E	24 mm
Maß L1	8 mm
Maß L2	6 mm
Maß L3	9,5 mm

Technische Daten

explosionsgeschützt	nein
Gewindeart Außengewinde	PG
Gewindeart Innengwinde	PG
Gewindelänge	8 mm
Gewindemaß PG Außen	11
Gewindemaß PG Innen	7
Halogenfrei	ja
Schlüsselweite	22
Vernickelt	nein