# Technisches Datenblatt

## Schraub-Abstandschelle, universal

## Artikelnummer: 1380028

Mit Gewinde M6. Universalschelle mit großem Spannbereich.

| | |
|---|---|
| St | Stahl |
| G | galvanisch verzinkt |

### Stammdaten

| | |
|---|---|
| Artikelnummer | 1380028 |
| Typ | 2070 M6 G |
| Bezeichnung 1 | Abstandschelle |
| Bezeichnung 2 | mit Gewindeanschluss M6 |
| Hersteller | OBO |
| Dimension | 12-20mm |
| Werkstoff | Stahl |
| Oberfläche | galvanisch verzinkt |
| Oberflächennorm | EN ISO 19598 / EN ISO 4042 |
| Kleinste VK-Einheit | 50 |
| Mengeneinheit | Stück |
| Gewicht | 2,3 kg |
| Gewichtseinheit | kg/100 St. |

# Technisches Datenblatt

## Schraub-Abstandschelle, universal

## Artikelnummer: 1380028

### Abmessungen

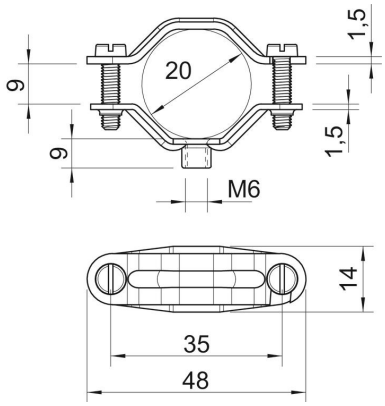


| | |
|---|---|
| Länge | 48 mm |
| Breite | 14 mm |
| Maß A | 48 mm |
| Maß B | 35 mm |
| Maß b | 14 mm |
| Maß D | 20 mm |
| Maß D min. | 20 mm |
| Maß H | 9 mm |
| Maß L | 48 mm |
| Maß t1 | 1,5 |
| Maß t2 | 1,5 |
| Maß x | 9 mm |

### Technische Daten

| | |
|---|---|
| Ausführung | geschlossen |
| Befestigungsart | Schraubloch |
| Geeignet im Brandschutzbereich | nein |
| Halogenfrei | nein |
| Kunststoffummantelt | nein |
| Lochgröße | M6 mm |
| Materialstärke | 1,5 mm |
| Schraube | M5 x 16 |
| Spannbereich D max. | 20 mm |
| Spannbereich D min. | 12 mm |
| UV-beständig | ja |