Technisches Datenblatt

HW Ausgleichsring

Artikelnummer: 2003840

Ausgleichsring für Hohlwanddose Ø 68 mm, zum Ausgleich von zu großen oder unrunden Bohrungen.

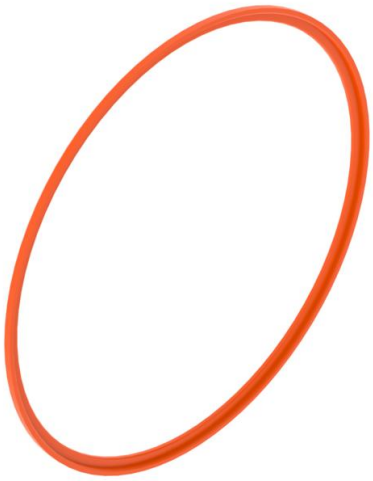

PP Polypropylen

Stammdaten

Artikelnummer	2003840
Typ	ZH 68-AR
Bezeichnung 1	HW Ausgleichsring
Bezeichnung 2	für Hohlwanddose ø 68 mm
Lieferbar ab	01.10.2021
Hersteller	OBO
Dimension	Ø68mm
Farbe	orange
Werkstoff	Polypropylen
Kleinste VK-Einheit	10
Mengeneinheit	Stück
Gewicht	0,05 kg
Gewichtseinheit	kg/100 St.

Technisches Datenblatt

HW Ausgleichsring

Artikelnummer: 2003840

Abmessungen

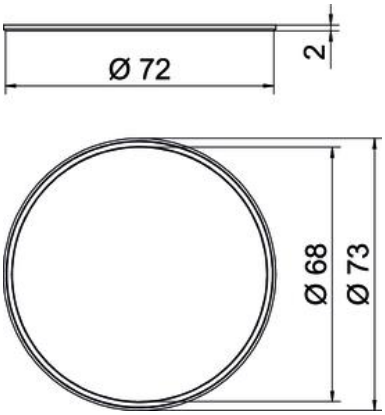

Höhe	2 mm

Technische Daten

flammwidrig	nach VDE 0471/IEC 60695-2-11, Prüftemperatur 850°C
Form	rund
Halogenfrei	ja
Schlagfest	ja