Technisches Datenblatt

Großflächenscheibe A2

Artikelnummer: 3403175

Unterlegscheibe mit besonders großem Außendurchmesser.
Bei Verbindungen auf der der Montageschiene MS 41, empfehlen wir den Außendurchmesser 40 mm.

CE

A2	A4	A5	Edelstahl, rostfrei	Edelstahl, rostfrei	Edelstahl, rostfrei
2B	blank, nachbehandelt				

Stammdaten

Artikelnummer	3403175
Typ	WS M10 D40 A2
Bezeichnung 1	Großflächenscheibe
Hersteller	OBO
Dimension	M10,Ø40mm
Werkstoff	Edelstahl, rostfrei
Oberfläche	blank, nachbehandelt
Oberflächennorm	
Kleinste VK-Einheit	100
Mengeneinheit	Stück
Gewicht	0,592 kg
Gewichtseinheit	kg/100 St.

Technisches Datenblatt

Großflächenscheibe A2

Artikelnummer: 3403175

Abmessungen

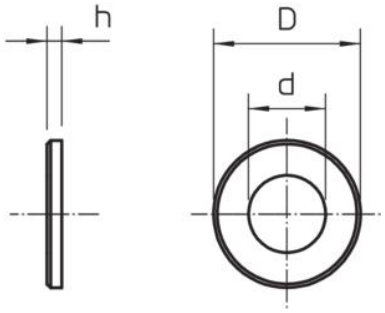

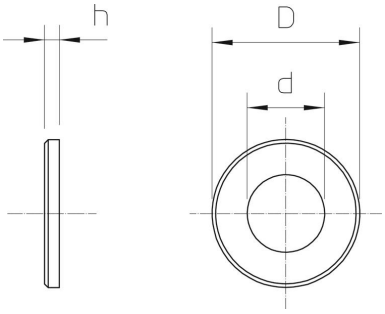

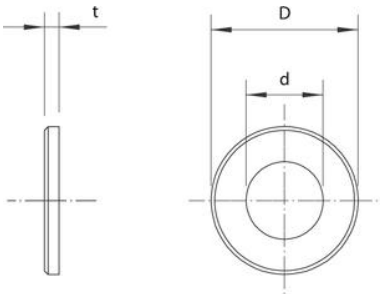

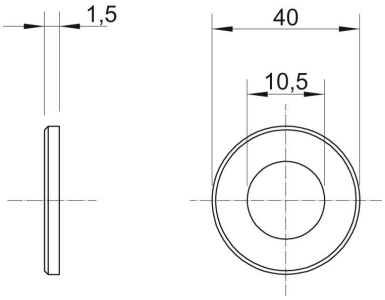

Blechstärke	0,06 in
Maß D	1,58 in
Maß d	0,41 in
Maß d	10,5 mm
Maß D max.	40 mm
Maß D min.	40 mm
Maß h	1,5 mm

Technisches Datenblatt

Großflächenscheibe A2

Artikelnummer: 3403175

Technische Daten

Gewinde	M10
Halogenfrei	nein
Materialstärke	1,5 mm