Technisches Datenblatt

Ratschen-Set

Art.-Nr. 3010275

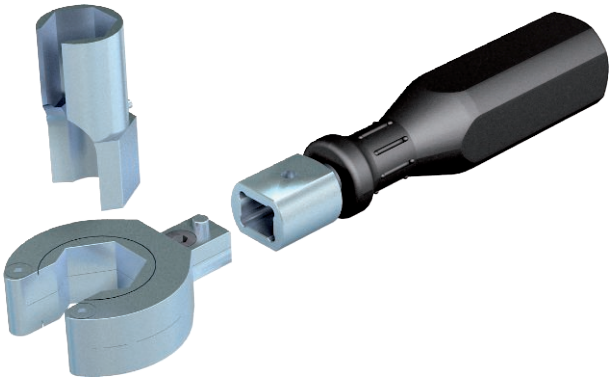

Set bestehend aus einer Grundratsche Typ V-TEC RA, einem Griff f. Grundratsche Typ V-TEC GR und vier Steckschlüsselaufsätzen in den Größen SW 15, SW 20, SW 24 und SW 29.

CE

Stammdaten

Art.-Nr.	3010275
Typ	V-TEC RA SET
Bezeichnung 1	Grundratsche-Set
Bezeichnung 2	Ratsche, Griff, Steckschlüssel
Dimension	SW15 - SW29
Kleinste VK-Einheit (VG)	1 Stück
Gewicht	71,60 kg/100 St.

Technische Daten

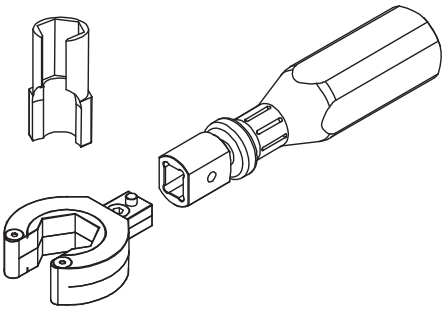

Anschlussmaß	sonstige
Anzahl der Steckschlüssel	4
Halogenfrei	☐
Schlagfest	☐