Technisches Datenblatt

Haft-Clip Typ 2026, lichtgrau

Art.-Nr. 2228440

Haft-Clip, zum Aufklemmen auf die Leitung

PP

PP Polypropylen

Stammdaten

Art.-Nr.	2228440
Typ	2026 35 LGR SP
Bezeichnung 1	Haft-Clip
Bezeichnung 2	Großverpackung
Dimension	7-12mm, L35
Farbe	lichtgrau
RAL-Nummer	7035
Werkstoff	Polypropylen
Werkstoff Kürzel	PP
Kleinste VK-Einheit (VG)	200 Stück
Gewicht	0,14 kg/100 St.

Technische Daten

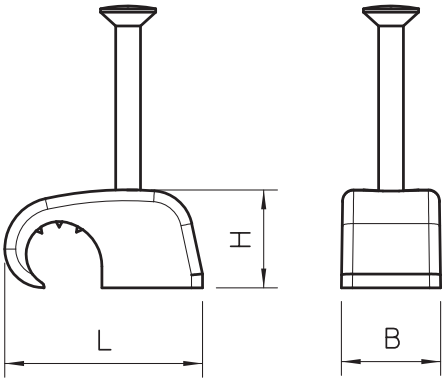

Maß B	8,30 mm
Maß H	10,10 mm
Maß L	19,10 mm
für Kabeldurchmesser	7,00 - 12,00 mm
für Nageldurchmesser	2 x 35 mm
Form	rechteckig (für Flachleitung)
Doppelschelle	☐
Gehärtet	☑
Halogenfrei	☑
Mit Nagel	☑
Nagellänge	35,00 mm
Schlagfest	☑