Technisches Datenblatt

Überspannungsableiter V10 Compact 255 V

Art.-Nr. 5093380

Überspannungsschutzgerät Kompaktmodul Typ 2+3

- Überspannungsschutz in Unterverteilungen nach VDE 0100-443 (IEC 60364-4-44)
- Ableitvermögen bis 60 kA (8/20) total
- integrierte 3+1-Lösung für TN- und TT-Netz-Systeme auf 45-mm-Modulbreite
- hochleistungsfähige Varistortechnik
- inkl. thermischer und dynamischer Abtrennvorrichtung und optischer Funktionsanzeige

Anwendung: Unter- / Etagenverteilung sowie Geräteschutz von Drehstromsystemen.

LPZ 1→3 Type 2+3

Abmessungen

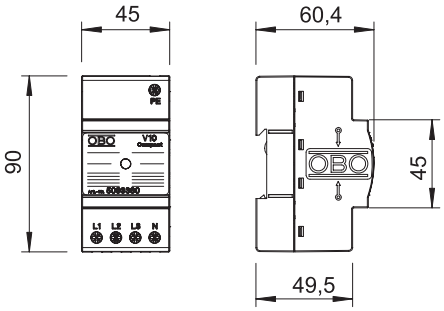

Stammdaten

Art.-Nr.	5093380
Typ	V10 COMPACT 255
Bezeichnung 1	V10 Compact
Dimension	255V
Kleinste VK-Einheit (VG)	1 Stück
Gewicht	15,80 kg/100 St.

Technisches Datenblatt

Überspannungsableiter V10 Compact 255 V

Art.-Nr. 5093380

Technische Daten

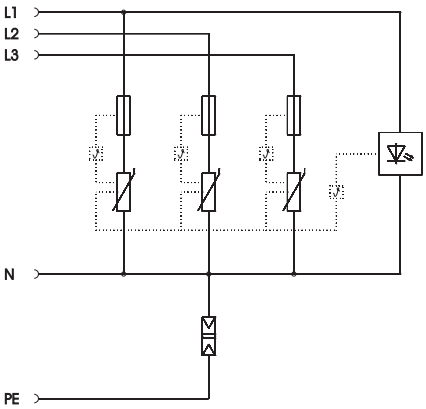

SPD nach EN 61643-11	Typ 2+3
SPD nach IEC 61643-11	class II+III
Prüfklasse Typ 2	☑
Prüfklasse Typ 3	☑
Nennspannung	230,00 V
Höchste Dauerspannung AC	255,00 V
Höchste Dauerspannung	255,00 V
Nennableitstoßstrom (8/20)	10 kA
Maximaler Ableitstoßstrom (8/20 µs)	20,00 kA
Ableitstoßstrom (8/20 µs) [gesamt]	60,00 kA
Ableitstoßstrom (8/20) [gesamt]	60,00 kA
Schutzpegel	< 1,1 kV
Folgestromlöschvermögen (eff) [N-PE]	0,10 kA
Folgestromlöschvermögen Ieff	10,00 kA
Ansprechzeit	< 25 ns
Maximale Vorsicherung	63,00 A
Temperaturbereich	-40-+80 °C
Ausführung der Pole	3+N/PE
Ausführung	3+NPE
Ausführung	3+NPE
Montageart	Hutschiene 35 mm
Montageart	Hutschiene 35 mm
Schutzart	IP20
Schutzart	20
Ausblasend	☐
Baugröße	sonstige
Teilungseinheit TE (17,5 mm)	2,5
Fernsignalisierung	☐
Fernmeldekontakt	☐
Integrierte Vorsicherung	☐
Max. Leiterquerschnitt flexibel (feindrähtig)	10,00 mm²
Max. Leiterquerschnitt starr (ein-/mehrdrähtig)	10,00 mm²
Anschlussquerschnitt flexibel	2,50 - 10,00 mm²
Leitungsart für Überspannungs-schutzgeräte	
Anschlussquerschnitt starr	2,50 - 10,00 mm²
Anschlussquerschnitt mehr-drähtig	2,50 - 10,00 mm²
Signalisierung am Gerät	optisch