# Technisches Datenblatt

## LightningController - MCF75-NAR-TNC

## Art.-Nr. 5096982

Kombiableiter Typ 1+2 zur Montage auf 40-mm-Sammelschienen, für TN-C-Systeme

- Schutzpegel ≤1,5 kV zum Schutz der Endgeräte
- Blitzschutzpotentialausgleich nach VDE 0185-305 (IEC 62305)
- Blitzstromableitvermögen bis 75 kA (10/350) 3–polig
- Erfüllt die Anforderungen der VDE 0100-534 (IEC 60364-5-53)
- Folgestromlöschend bis 50 kA und max. Vorsicherung bis 315 A gL/gG
- Funkenstrecken zum Einsatz im Vorzählerbereich gemäß der VDE-AR-N 4100

Anwendung: Gebäude mit Blitzschutz oder Freileitungseinspeisung.

RoHS conform | Fluor Chlor frei HALOGENFREI | 230/400 V System | Type 1+2 | LPZ 0→2

## Abmessungen

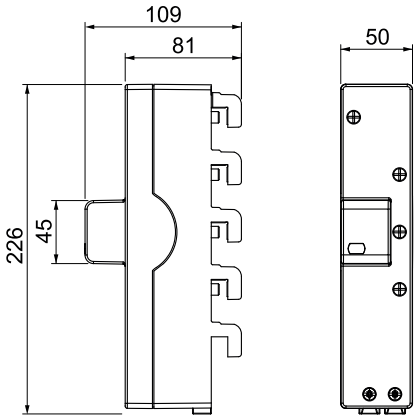


| | |
|---|---|
| Länge | 226,00 mm |
| Breite | 50,00 mm |
| Höhe | 109,00 mm |

## Stammdaten

| | |
|---|---|
| Art.-Nr. | 5096982 |
| Typ | MCF75-NAR-TNC |
| Bezeichnung 1 | LightningController Rail |
| Bezeichnung 2 | dreipolig |
| Dimension | 255V |
| Kleinste VK-Einheit (VG) | 1 Stück |
| Gewicht | 100,80 kg/100 St. |

# Technisches Datenblatt

## LightningController - MCF75-NAR-TNC

## Art.-Nr. 5096982

### Technische Daten

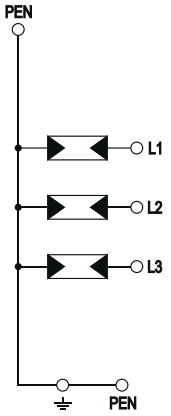


| | |
|---|---|
| SPD nach EN 61643-11 | Typ 1+2 |
| SPD nach IEC 61643-11 | class I+II |
| Nennspannung AC (50 / 60 Hz) | 230,00 V |
| Höchste Dauerspannung AC | 255,00 V |
| Höchste Dauerspannung (L-N) | 255,00 V |
| Nennfrequenz | 50,00 Hz |
| Nennableitstoßstrom (8/20 µs) | 25,00 kA |
| Nennableitstoßstrom (8/20 µs) [L-N] | 25,00 kA |
| Maximaler Ableitstoßstrom (8/20 µs) | 50,00 kA |
| Maximaler Ableitstoßstrom (8/20 µs) [L-N] | 50,00 kA |
| Blitzstoßstrom (10/350 µs) | 25,00 kA |
| Blitzstoßstrom (10/350) [gesamt] | 75,00 kA |
| Ableitstoßstrom (8/20 µs) [gesamt] | 75,00 kA |
| Gemeinsamer Schutzpegel [L-PEN] | 1,50 kV |
| Schutzpegel | 1,50 kV |
| Ansprechzeit | <100 ns |
| Ansprechzeit [L-N] | <100 ns |
| Ansprechzeit [N-PE] | <100 ns |
| Max. netzseitiger Überstrom-schutz | 315 A |
| Kurzschlussfestigkeit bei max.-netzseitigem Überstromschutz | 50 kA eff |
| TOV-Spannung [L-N] - fail safe mode - 120 min | 442,00 V |
| TOV-Spannung [L-N] - withstand mode - 5 s | 440,00 V |
| Betriebstemperaturbereich | -40-+80 °C |
| Luftfeuchtigkeit | 5,00 - 95,00 % |
| Funktions- / Defektanzeige | optisch |
| Ports | One-Port-SPD |
| Ausführung der Pole | 3 |
| Ausführung | 3+NPE |
| Ausführung | 3+NPE |
| Anschlussquerschnitt (min.) | 10,00 mm² |
| Anschlussquerschnitt (max.) | 35,00 mm² |
| Anschlussquerschnitt (min.) | 7,00 AWG |
| Anschlussquerschnitt (max.) | 2,00 AWG |
| Drehmoment | 3,50 Nm |
| Drehmoment | 35,00 Lbs |
| Montageart | Sammelschiene 40 mm |
| Gehäusewerkstoff | PA UL 94 V-0 |
| Einbauort | Innenraum |
| Schutzart | IP20 |
| Einbaumaße (LxBxH) | 226x50x109 mm |
| Mindestabstand | 0,00 mm |
| Zulassungen | |
| Baugröße | sonstige |
| Max. Leiterquerschnitt flexibel (feindrähtig) | 35,00 mm² |
| Max. Leiterquerschnitt starr (ein-/mehrdrähtig) | 35,00 mm² |
| Leiterquerschnitt flexibel (fein-drähtig) | 10,00 - 35,00 mm² |
| Leiterquerschnitt flexibel (fein-drähtig) | 7,00 - 2,00 AWG |
| Leiterquerschnitt starr (ein-/mehrdrähtig) | 7,00 - 2,00 AWG |

# Technisches Datenblatt

## LightningController - MCF75-NAR-TNC

## Art.-Nr. 5096982

### Technische Daten

| | |
|---|---|
| Leiterquerschnitt starr (ein-/mehrdrähtig) | 10,00 - 35,00 mm² |
| Signalisierung am Gerät | optisch |