Technisches Datenblatt

Erdungslasche Typ 950

Art.-Nr. 5050057

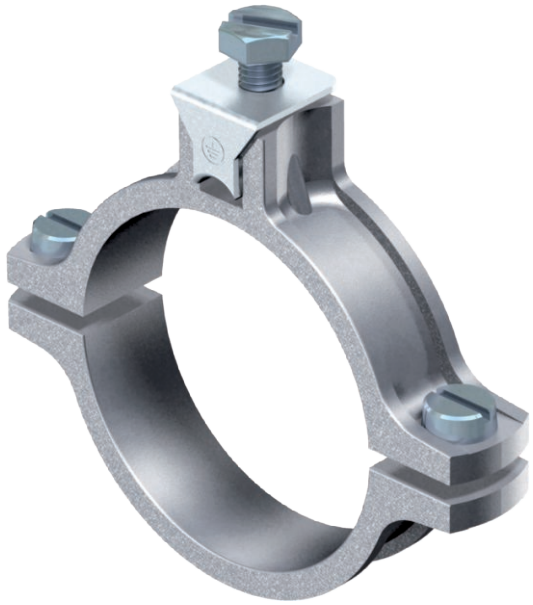

- für Rohre von Ø 1/4 - 2 Zoll
- Anschlussmöglichkeiten: Leitungen bis 35 mm² oder Rundleiter bis Ø 6 mm
- mit unverlierbarer Druckleiste, 2 Zylinderschrauben M6 x 16 und 1 Sechskantschraube M6 x 16 aus Stahl, galvanisch verzinkt, Schellenoberteil und Unterteil aus Zinkdruckguss

Zn	Zinkdruckguss
G	galvanisch verzinkt

Stammdaten

Art.-Nr.	5050057
Typ	950 Z 3/8
Bezeichnung 1	Erdungsschelle
Bezeichnung 2	für Rundleiter
Dimension	3/8"
Werkstoff	Zinkdruckguss
Werkstoff Kürzel	Zn
Oberfläche	galvanisch verzinkt
Oberfläche nach DIN	EN ISO 19598 / EN ISO 4042
Oberfläche Kürzel	G
Kleinste VK-Einheit (VG)	10 Stück
Gewicht	6,02 kg/100 St.

Technische Daten

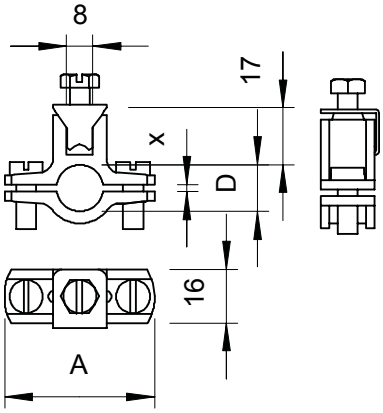

Maß A	50,00 mm
Maß D	17,50 mm
Maß X	2,00 mm
Anschlussmöglichkeit 1	Leitungen bis 35 mm² oder Rundleiter bis Ø 6 mm
Anzahl der Leiter	1
Querschnitt des anzuschließenden Kabels	0,00 - 35,00 mm²
für Rohrdurchmesser	3/8 Zoll
Spannbereich D	15,50 - 17,50 mm
Spannbereich D	3/8 Zoll