Technisches Datenblatt

Anschlussschelle für Staberder, universell

Art.-Nr. 5001668

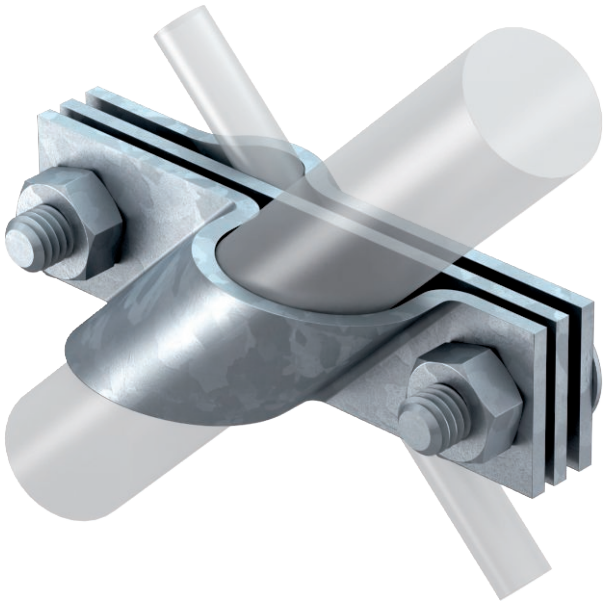

- passend zum Anschluss von Rundleiter Rd 8-10 bzw. Flachleiter bis FL 40
- mit Zwischenplatte
- montiert mit 2 Sechskantschrauben M10 x 30 und 2 Sechskantmuttern M10

St	Stahl
FT	tauchfeuerverzinkt

Stammdaten

Art.-Nr.	5001668
Typ	2760 25 FT
Bezeichnung 1	Anschlussschelle
Bezeichnung 2	für Rund-und Flachleiter
Dimension	25mm
Werkstoff	Stahl
Werkstoff Kürzel	St
Oberfläche	tauchfeuerverzinkt
Oberfläche nach DIN	DIN EN ISO 1461
Oberfläche Kürzel	FT
Kleinste VK-Einheit (VG)	5 Stück
Gewicht	38,40 kg/100 St.

Technische Daten

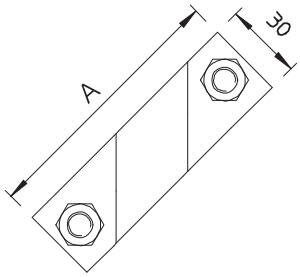

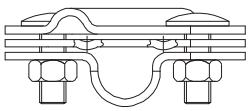

Maß A	110,00 mm
Bauform	Anschlussschelle
Erderanschluss Durchmesser	25 mm
für Tiefenerder	25,00 Ø mm
Klemmbereich	8-10 mm
Kurzschlussstrom (50HZ)(1s;≤300°C)	8,50 kA
Passung	Rd 8-10/FL40 mm
Zwischenplatte	☑