# Technisches Datenblatt

## 90°-Bogen 60 A2

## Artikelnummer: 6036628

90°-Bogen zum Erstellen einer horizontalen Abzweigung, Formteil für rast- und schraubbare Kabelrinnen Seitenhöhe 60 mm. Schraubenlose Montage mit Doppelklemmen oder Schraubverbindung mit Flachrundschrauben FRS und Kombimuttern M6. Einsetzbar im Innen- und Außenbereich. Befestigungsmaterial muss separat bestellt werden.

A2 Edelstahl, rostfrei

2B blank, nachbehandelt

### Stammdaten

| | |
|---|---|
| Artikelnummer | 6036628 |
| Typ | RB 90 640 A2 |
| Bezeichnung 1 | Bogen 90° |
| Bezeichnung 2 | für Kabelrinne, horizontal |
| Hersteller | OBO |
| Dimension | 60x400 |
| Werkstoff | Edelstahl, rostfrei 1.4301 |
| Oberfläche<br>Oberflächennorm | blank, nachbehandelt |
| Kleinste VK-Einheit | 1 |
| Mengeneinheit | Stück |
| Gewicht | 239 kg |
| Gewichtseinheit | kg/100 St. |

# Technisches Datenblatt

## 90°-Bogen 60 A2

## Artikelnummer: 6036628

### Abmessungen

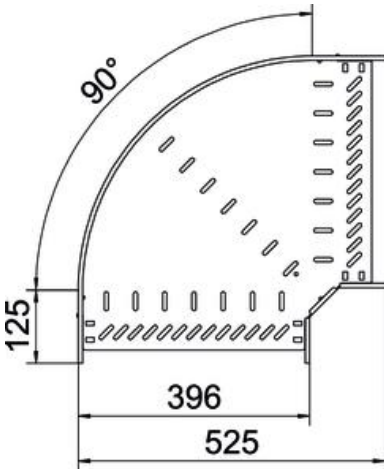


| | |
|---|---|
| Breite | 400 mm |
| Höhe | 60 mm |
| Blechstärke | 1 mm |
| Maß B | 400 mm |
| Maß R | 50 mm |

### Technische Daten

| | |
|---|---|
| Abbiegung (Winkel) | 90° |
| Ausführung Verbinder | integrierter Verbinder |
| Bauform | Bogen starr |
| Funktionserhalt | ja |
| Materialstärke Bodenblech | 1 mm |
| Mit Oberteil | nein |
| Montagelochung im Boden | ja |
| NATO Lochbild | nein |
| Richtungsänderung | horizontal |
| Rostfreier Stahl, gebeizt | nein |
| Seitenlochung | ja |
| Temperatureinsatzbereich max. | 120 °C |
| Temperatureinsatzbereich min. | -20 °C |
| Weitspann-Ausführung | nein |
| Art des Verbinders Kabeltragsystem | geschraubt/geklemmt |
| Empfohlene Anzahl Schrauben | 14 St. |
| Holmstärke | 1,25 mm |