Technisches Datenblatt

Hakenkopfschraube A4

Artikelnummer: 1148268

Hakenkopfschraube zur Verwendung mit Profilschiene MS5030

22

A2	A4	A5
Edelstahl, rostfrei	Edelstahl, rostfrei	Edelstahl, rostfrei

2B blank, nachbehandelt

Stammdaten

Artikelnummer	1148268
Typ	MS50HB M10x30 A4
Bezeichnung 1	Hakenkopfschraube
Bezeichnung 2	für Profilschiene MS5030
Hersteller	OBO
Dimension	M10x30mm
Werkstoff	Edelstahl, rostfrei
Oberfläche Oberflächennorm	blank, nachbehandelt
Kleinste VK-Einheit	50
Mengeneinheit	Stück
Gewicht	7,7 kg
Gewichtseinheit	kg/100 St.

Technisches Datenblatt

Hakenkopfschraube A4

Artikelnummer: 1148268

Abmessungen

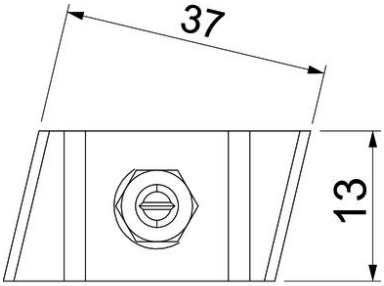

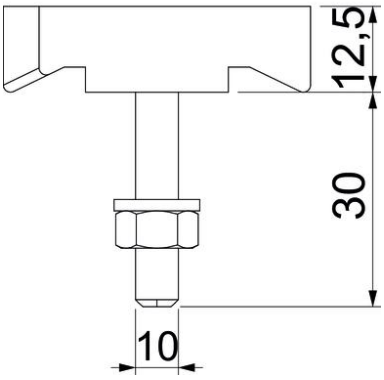

Länge	43,3 mm
Breite	13 mm
Höhe	10 mm

Technische Daten

Geeignet für Montageschiene	ja
Gewinde	M10x30mm
Gewinde metrisch	10