Technisches Datenblatt

Leitungsführungskanal, Typ LKM 40040

Artikelnummer: 6246990

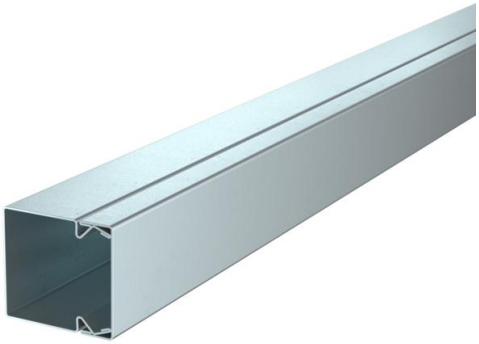

Kanaloberteil und -unterteil mit Bodenlochung.
Der Potentialausgleich ist ohne weitere Hilfsmittel zwischen Unter- und Oberteil gewährleistet.

St Stahl

FS bandverzinkt

Stammdaten

Artikelnummer	6246990
Typ	LKM40040FS
Bezeichnung 1	Leitungsführungskanal
Bezeichnung 2	mit Bodenlochung
Hersteller	OBO
Dimension	40x40x2000
Werkstoff	Stahl
Oberfläche	bandverzinkt
Oberflächennorm	DIN EN 10346
Kleinste VK-Einheit	2
Mengeneinheit	Meter
Gewicht	117 kg
Gewichtseinheit	kg/100 m

Technisches Datenblatt

Leitungsführungskanal, Typ LKM 40040

Artikelnummer: 6246990

Abmessungen

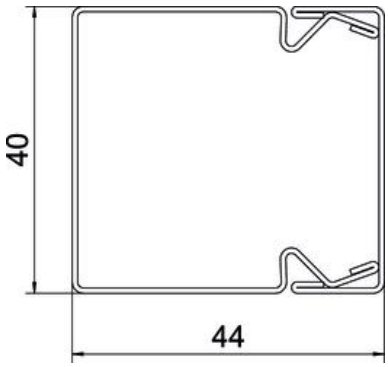

Länge	2.000 mm
Breite	40 mm
Höhe	44 mm

Technische Daten

Anzahl der festen Trennwände	0
Anzahl der steckbaren Trennwände	0
Ausführung Deckel Leitungsführungskanäle	lose
Befestigungsart	Bodenlochung
Bodenlochung	mit Bodenlochung
Funktionserhalt	nein
Halogenfrei	ja
Kabelhalteklammer	nein
Kanalverbinder	nein
Nutzquerschnitt	1345 mm²
Schutzart	IP30
Schutzfolie	nein
Schutzgrad IK-Code	IK10
Temperatureinsatzbereich max.	90 °C
Temperatureinsatzbereich min.	-5 °C