Technisches Datenblatt

Adapterplatte KA-AW 30

Art.-Nr. 6346715

Adapterplatte mit Langlöchern zur universellen Befestigung an vertikalen Stahlträgern und an Wänden.

An die Adapterplatte können die Auslegertypen AW 30, AW 55 und AW 80 angeschraubt werden. Die Befestigungsschraube zur Auslegermontage (Typ SKS 12x40 GF) ist separat zu bestellen.

St	Stahl
FT	tauchfeuerverzinkt

Stammdaten

Art.-Nr.	6346715
Typ	KA-AW 30 FT
Bezeichnung 1	Adapterplatte
Bezeichnung 2	für Wandausleger
Werkstoff	Stahl
Werkstoff Kürzel	St
Oberfläche	tauchfeuerverzinkt
Oberfläche nach DIN	DIN EN ISO 1461
Oberfläche Kürzel	FT
Kleinste VK-Einheit (VG)	1 Stück
Gewicht	247,00 kg/100 St.

Technische Daten

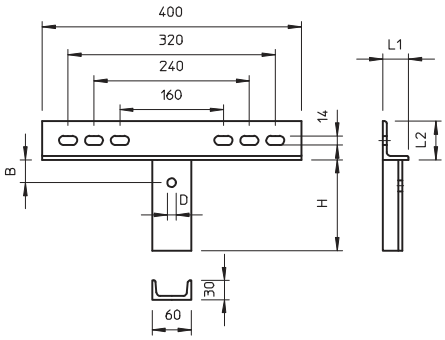

Breite	400,00 mm
Höhe	140,00 mm
Typ-Ausleger	AW 30; AW 55