Technisches Datenblatt

Deckelklammer, universal

Art.-Nr. 6065600

Deckelklammer zur universellen Befestigung von ungelochten Deckeln auf Kabelrinnen, Gitterrinnen und AZ-Kleinkanälen.

Je nach Rinnenbreite werden für die sichere Befestigung eines 3-m-Deckels 4 - 6 Deckelklammern eingesetzt.

Für den Einsatz bei Gitterrinnen mit der Seitenhöhe 35 mm ist die Deckelklammer nicht geeignet.

VA	Edelstahl, rostfrei 1.4310
2B	blank, nachbehandelt

Stammdaten

Art.-Nr.	6065600
Typ	DKU A2
Bezeichnung 1	Deckelklammer
Bezeichnung 2	universal
Werkstoff	Edelstahl, rostfrei Werkstoff 1.4310
Werkstoff Kürzel	A2
Oberfläche	blank, nachbehandelt
Oberfläche Kürzel	2B
Kleinste VK-Einheit (VG)	20 Stück
Gewicht	0,79 kg/100 St.

Technische Daten

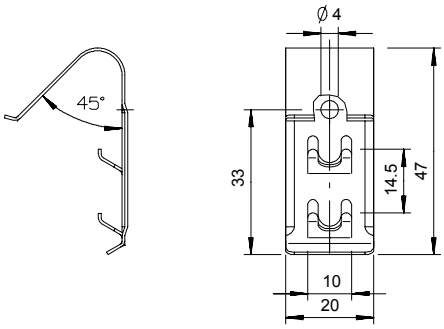

Maß B	47,00 mm
Geeignet für Kabelrinne	☑
Geeignet für Kabelleiter	☐
Geeignet für Gitterrinne	☑
Rostfreier Stahl, gebeizt	☐