Technisches Datenblatt

Wandausleger, variabel AWV

Art.-Nr. 6419615

Variabler Wandausleger zur Befestigung an schrägen oder gewölbten Wänden.

Nutzbare Auslegerlänge abhängig vom Verstellwinkel. Der größtmögliche Verstellwinkel beträgt 30°.

St	Stahl
FT	tauchfeuerverzinkt

Stammdaten

Art.-Nr.	6419615
Typ	AWV 61 FT
Bezeichnung 1	Wandausleger variabel
Dimension	B610mm
Werkstoff	Stahl
Werkstoff Kürzel	St
Oberfläche	tauchfeuerverzinkt
Oberfläche nach DIN	DIN EN ISO 1461
Oberfläche Kürzel	FT
Kleinste VK-Einheit (VG)	1 Stück
Gewicht	239,00 kg/100 St.

Technische Daten

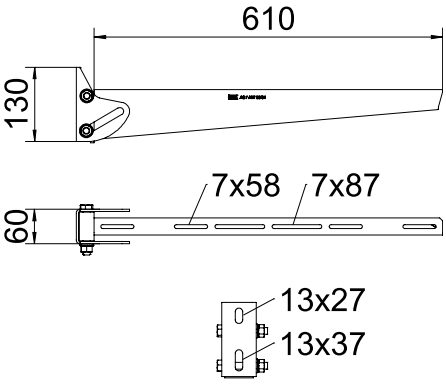

Länge	610,00 mm
Breite	610,00 mm
Seitenhöhe	130,00 mm
Maß A	60,00 mm
Maß B	610,00 mm
Maß H	130,00 mm
Maß L	610,00 mm
Lochdurchmesser	13,00 mm
Abmessung Wert	610 x 130
Ausführung	Stielausleger
F in kN	0,90 kN
für Breite	60,00 - 90,00 mm
Geeignet für Funktionserhalt	☐
Rostfreier Stahl, gebeizt	☐