Technisches Datenblatt

Stielausleger AS 30

Art.-Nr. 6419376

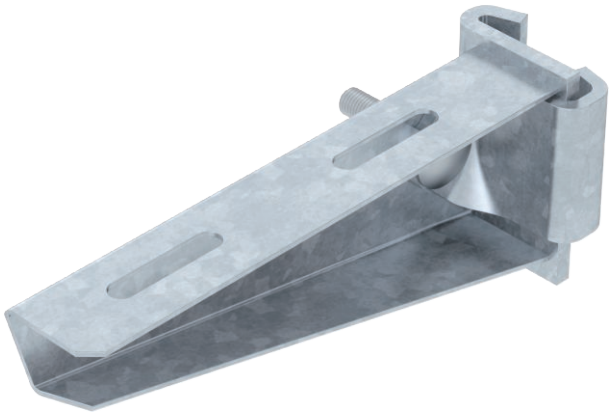

Stielausleger in mittelschwerer Ausführung zur stufenlosen Befestigung am IS 8-Stiel.

Der Stielausleger kann beidseitig am I-Stiel befestigt werden.
Die Klemmlasche einzeln inklusive Schraube, Scheibe und Mutter kann unter der Art.-Nr. 6419007 separat bestellt werden.

St	Stahl
FT	tauchfeuerverzinkt

Stammdaten

Art.-Nr.	6419376
Typ	AS 30 16 FT
Bezeichnung 1	Stielausleger
Bezeichnung 2	für IS 8-Stiel
Dimension	B160mm
Werkstoff	Stahl
Werkstoff Kürzel	St
Oberfläche	tauchfeuerverzinkt
Oberfläche nach DIN	DIN EN ISO 1461
Oberfläche Kürzel	FT
Kleinste VK-Einheit (VG)	1 Stück
Gewicht	37,00 kg/100 St.

Technische Daten

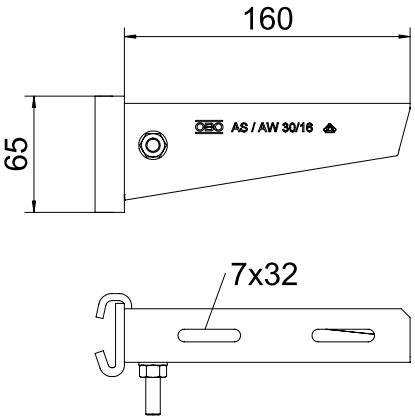

Länge	160,00 mm
Breite	160,00 mm
Seitenhöhe	65,00 mm
Maß B	160,00 mm
Maß H	65,00 mm
Maß L	160,00 mm
Abmessung Wert	160x65
Ausführung	Stielausleger
Ausführung	Stielausleger
F in kN	3,00 kN
Geeignet für Funktionserhalt	☐
Rostfreier Stahl, gebeizt	☐

Technisches Datenblatt

Stielausleger AS 30

Art.-Nr. 6419376

Belastungsdiagramme

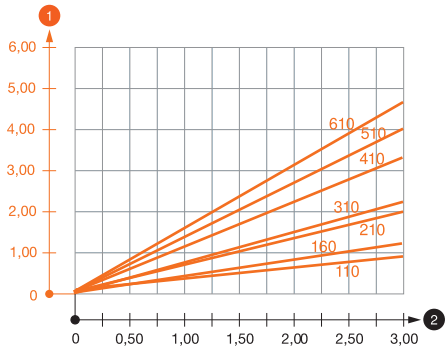

Belastungsdiagramm Ausleger Typ AS 30

1 Durchbiegung der Auslegerspitze bei zulässiger Auslegerbelastung

2 Zulässige Auslegerbelastung in kN ohne Mannlast

— Belastungskurve mit Auslegerlängen in mm