Technisches Datenblatt

Installationssäule, Typ ISSHS6

Artikelnummer: 6290073

ISS Installationssäulencenter Leer, bestückbar von allen 4 Seiten mit handelsüblichen Geräten (Steckdose, Telefon, usw.). 2 Seiten des Installationscenters können 2-zügig bestückt werden, die anderen 2 Seiten 1-zügig. Jeder Installationszug kann 5 Geräte aufnehmen, das gesamte Installationscenter nimmt max. 30 Geräte auf. Befestigung direkt auf dem Fußboden. Geräteeinbaudosen sind separat zu bestellen. Die Installationssäule ist zur Aufnahme von frontrastenden Geräteeinbaudosen der Serie 71GD... geeignet. Optional ist der Einbau einer Trennwand Typ GA-TW (6279711) sowie die Montage der Oberteilklammer Typ KL80A möglich.

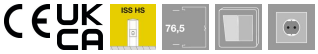

Alu Aluminium

EL eloxiert

Stammdaten

Artikelnummer	6290073
Typ	ISSHS6EL
Bezeichnung 1	Installationssäulencenter
Hersteller	OBO
Dimension	564x290x260
Werkstoff	Aluminium
Oberfläche	eloxiert
Oberflächennorm	
Kleinste VK-Einheit	1
Mengeneinheit	Stück
Gewicht	720 kg
Gewichtseinheit	kg/100 St.

Technisches Datenblatt

Installationssäule, Typ ISSHS6

Artikelnummer: 6290073

Abmessungen

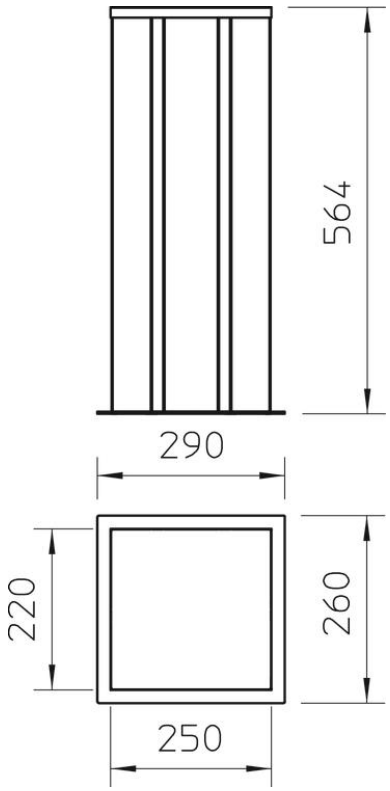

Länge	564 mm
Breite	290 mm
Höhe	260 mm

Technische Daten

Anzahl der einsetzbaren Oberteile	6
Anzahl der Züge	6 St.
Ausführung	sonstige
Befestigungsart	schrauben
Bodenmontage	ja
Deckenmontage	nein
Durchgehendes Profil	ja
Halogenfrei	ja
Kabeleinführung	unten
Oberteilbreite	76,5 mm
Ortsveränderlich	nein
Säulenform	rechteckig
Säulenhöhe min.	564 mm
Verstellbar	nein
Vorverdrahtet	nein