Technisches Datenblatt

Sechskantschraube DIN 933 A4

Artikelnummer: 3156036

Sechskantschraube M12x30mm

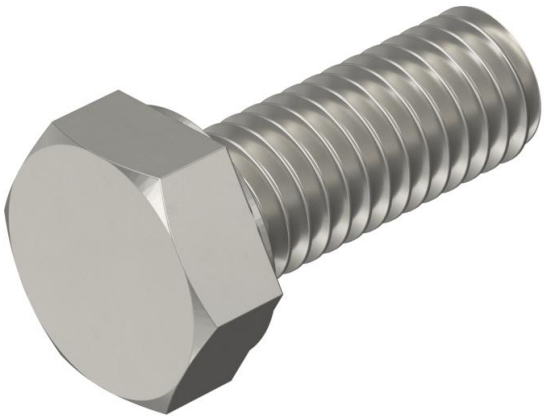

CE

A2	A4	A5	Edelstahl, rostfrei	Edelstahl, rostfrei	Edelstahl, rostfrei
2B	blank, nachbehandelt				

Stammdaten

Artikelnummer	3156036
Typ	HHS M12x30 A4
Bezeichnung 1	Sechskantschraube
Hersteller	OBO
Dimension	M12x30mm
Werkstoff	Edelstahl, rostfrei
Oberfläche	blank, nachbehandelt
Oberflächennorm	
Kleinste VK-Einheit	50
Mengeneinheit	Stück
Gewicht	3,77 kg
Gewichtseinheit	kg/100 St.

Technisches Datenblatt

Sechskantschraube DIN 933 A4

Artikelnummer: 3156036

Abmessungen

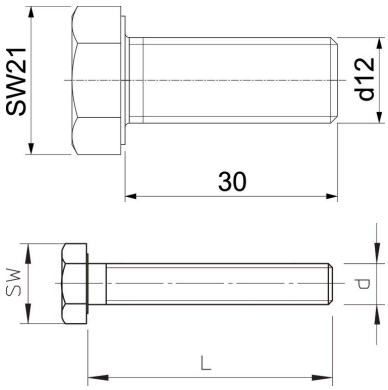

Länge	30 mm
Maß d	12 mm
Maß L	30 mm

Technische Daten

Gewinde	M12
Gewinde metrisch	12
Schlüsselweite	19