Technisches Datenblatt

Bodenschiene für Flexkanal

Artikelnummer: 6154980

Der Flexkanal wird direkt in die Bodenschiene eingedrückt. Die beidseitige Rampe vermindert die Stolpergefahr.

CE

Stammdaten	
Artikelnummer	6154980
Typ	FLK-BS1
Bezeichnung 1	Flexkanal-Bodenschiene
Hersteller	OBO
Dimension	1000mm
Farbe	anthrazitgrau; RAL 7016
Kleinste VK-Einheit	1
Mengeneinheit	Stück
Gewicht	19,4 kg
Gewichtseinheit	kg/100 St.

Abmessungen
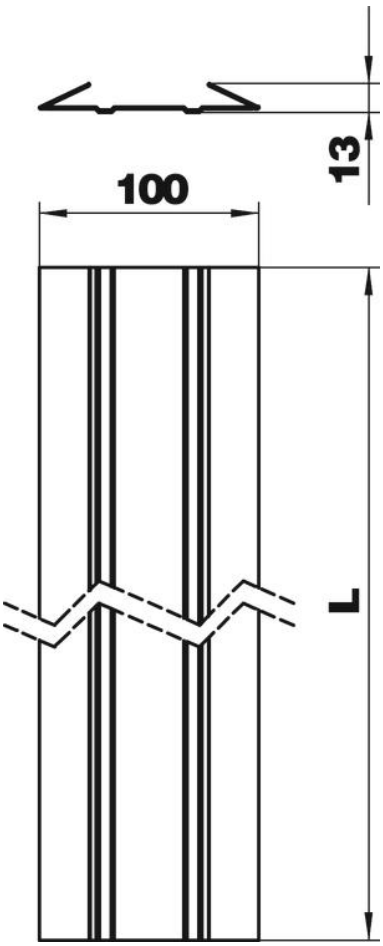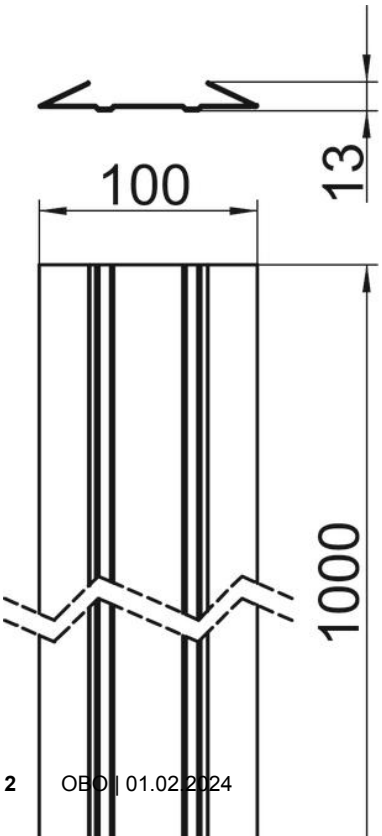
Länge	1.000 mm