Technisches Datenblatt

Einsteckdichtung EDR, lichtgrau

Artikelnummer: 2011546

Einsteckdichtung für Kabelabzweigkästen zur direkten Aufnahme metrischer Rohre

CE IP 55 M25 M32 M40

TPE Thermoplastisches Elastomer

Stammdaten

Artikelnummer	2011546
Typ	EDR 40 32-40 LGR
Bezeichnung 1	Einsteckdichtung
Bezeichnung 2	für Rohre
Hersteller	OBO
Dimension	Ø40/32-40
Farbe	lichtgrau; RAL 7035
Werkstoff	Thermoplastisches Elastomer
Kleinste VK-Einheit	25
Mengeneinheit	Stück
Gewicht	2,2 kg
Gewichtseinheit	kg/100 St.

Technisches Datenblatt

Einsteckdichtung EDR, lichtgrau

Artikelnummer: 2011546

Abmessungen

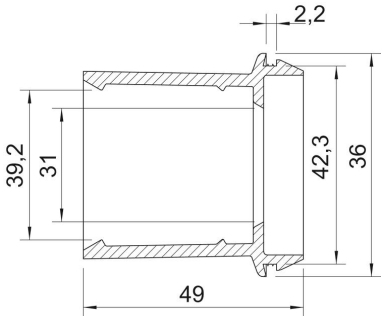

Maß A	2,2 mm
Maß D1	46 mm
Maß D2	42,3 mm
Maß D3	31 mm
Maß D4	39,2 mm
Maß L	49 mm

Technische Daten

Ausführung	offen
für Durchmesser max.	40 mm
für Durchmesser min.	32 mm
für Wandstärke max.	2,2
für Wandstärke min.	2,2
Größe	M40
Halogenfrei	ja
Nenndurchmesser	40 mm
Schutzart	IP55