Technisches Datenblatt

Hammerkopfschraube

Artikelnummer: 1148020

Hammerkopfschraube zur Verwendung mit Profilschiene CL2712

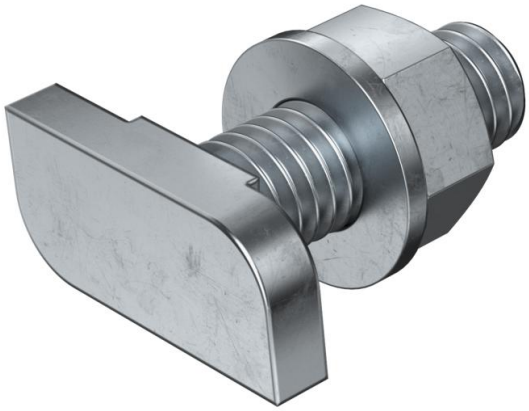

St Stahl

ZL Zinklamelle

Stammdaten

Artikelnummer	1148020
Typ	CL27HB M5x25 ZL
Bezeichnung 1	Hammerkopfschraube
Bezeichnung 2	für Profilschiene CL2712
Hersteller	OBO
Dimension	M5x25mm
Werkstoff	Stahl
Oberfläche Oberflächennorm	Zinklamelle
Kleinste VK-Einheit	50
Mengeneinheit	Stück
Gewicht	1,25 kg
Gewichtseinheit	kg/100 St.

Technisches Datenblatt

Hammerkopfschraube

Artikelnummer: 1148020

Abmessungen

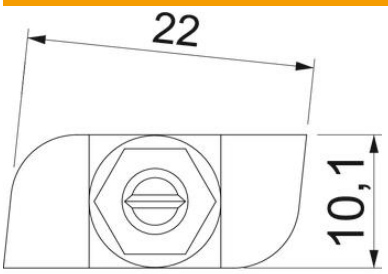

Länge	23 mm
Breite	10,1 mm
Höhe	4 mm

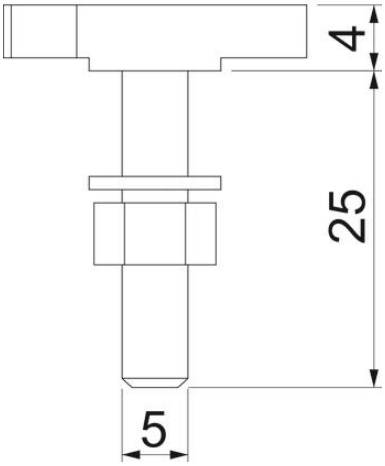

Technische Daten

Geeignet für Montageschiene	ja
Gewinde	M 5 x 25mm
Gewinde metrisch	5