# Technisches Datenblatt

## Hammerkopfschraube A4

## Artikelnummer: 1148092

Hammerkopfschraube zur Verwendung mit Profilschienen CM3015, CM3518 und AM3518

17

A2 A4 A5 Edelstahl, rostfrei Edelstahl, rostfrei Edelstahl, rostfrei

2B blank, nachbehandelt

### Stammdaten

| | |
|---|---|
| Artikelnummer | 1148092 |
| Typ | ACMHB M10x60 A4 |
| Bezeichnung 1 | Hammerkopfschraube |
| Bezeichnung 2 | für Profilschienen Mittel |
| Hersteller | OBO |
| Dimension | M10x60mm |
| Werkstoff | Edelstahl, rostfrei |
| Oberfläche<br>Oberflächennorm | blank, nachbehandelt |
| Kleinste VK-Einheit | 25 |
| Mengeneinheit | Stück |
| Gewicht | 6,24 kg |
| Gewichtseinheit | kg/100 St. |

# Technisches Datenblatt

## Hammerkopfschraube A4

## Artikelnummer: 1148092

### Abmessungen

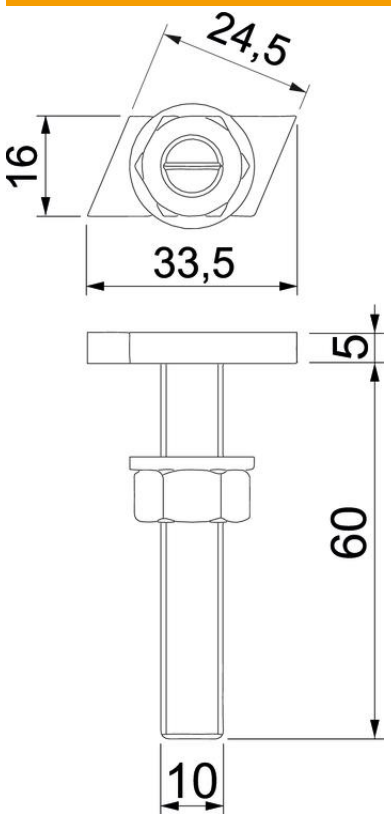


| | |
|---|---|
| Länge | 33,5 mm |
| Breite | 16 mm |
| Höhe | 6 mm |
| Maß L | 60 mm |

### Technische Daten

| | |
|---|---|
| Geeignet für Montageschiene | ja |
| Gewinde | M 10 x 60mm |
| Gewinde metrisch | 10 |