# Technisches Datenblatt

## Schraub-Abstandschelle, universal

## Artikelnummer: 1383418

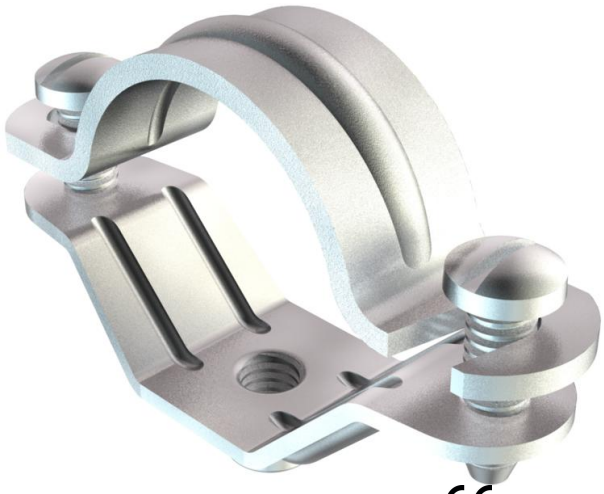

Mit Gewinde M6.

| | |
|---|---|
| St | Stahl |
| G | galvanisch verzinkt |

### Stammdaten

| | |
|---|---|
| Artikelnummer | 1383418 |
| Typ | 2900 M6 39-42 G |
| Bezeichnung 1 | Abstandschelle |
| Bezeichnung 2 | mit Gewindeanschluss M6 |
| Hersteller | OBO |
| Dimension | 39-42mm |
| Werkstoff | Stahl |
| Oberfläche | galvanisch verzinkt |
| Oberflächennorm | EN ISO 19598 / EN ISO 4042 |
| Kleinste VK-Einheit | 25 |
| Mengeneinheit | Stück |
| Gewicht | 5,49 kg |
| Gewichtseinheit | kg/100 St. |

# Technisches Datenblatt

## Schraub-Abstandschelle, universal

## Artikelnummer: 1383418

### Abmessungen

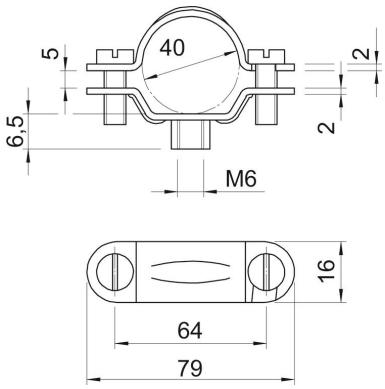


| | |
|---|---|
| Länge | 79 mm |
| Breite | 16 mm |
| Maß A | 79 mm |
| Maß B | 64 mm |
| Maß b | 16 mm |
| Maß D | 40 mm |
| Maß H | 6,5 mm |
| Maß L | 79 mm |
| Maß t1 | 2 |
| Maß t2 | 2 |
| Maß x | 5 mm |

### Technische Daten

| | |
|---|---|
| Ausführung | geschlossen |
| Befestigungsart | Schraubloch |
| Größe | M40 |
| Halogenfrei | nein |
| Kunststoffummantelt | nein |
| Lochgröße | M6 mm |
| Materialstärke | 2 mm |
| Schraube | M5 x 16 |
| Spannbereich D max. | 42 mm |
| Spannbereich D min. | 39 mm |
| UV-beständig | ja |