Technisches Datenblatt

Gegenmutter, PG-Gewinde, lichtgrau

Artikelnummer: 2048078

Gegenmutter nach DIN 46320, mit PG-Gewinde nach DIN 40430.

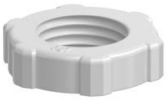

PA Polyamid

Stammdaten

Artikelnummer	2048078
Typ	116 VDE PG7 PA
Bezeichnung 1	Gegenmutter
Hersteller	OBO
Dimension	PG7
Farbe	lichtgrau; RAL 7035
Werkstoff	Polyamid
Kleinste VK-Einheit	100
Mengeneinheit	Stück
Gewicht	0,093 kg
Gewichtseinheit	kg/100 St.

Technisches Datenblatt

Gegenmutter, PG-Gewinde, lichtgrau

Artikelnummer: 2048078

Abmessungen

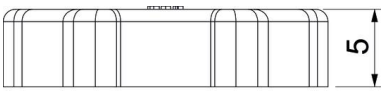

Maß E	21 mm
Maß L	5 mm

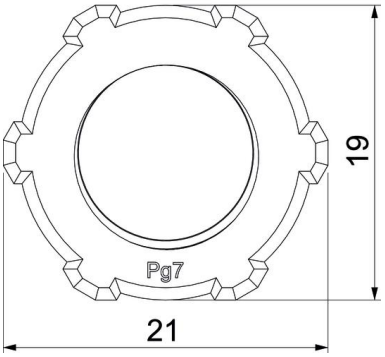

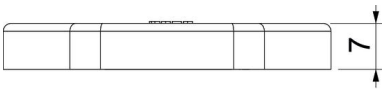

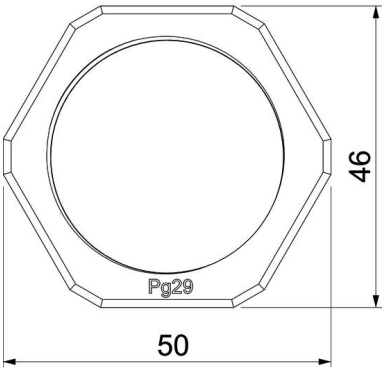

Technische Daten

Gewinde	Pg_7
Gewindeart	PG
Gewindenenngröße metrisch/PG	7
Glasfaserverstärkt	nein
Halogenfrei	ja
Schlagfest	nein
Schlüsselweite	19