Technisches Datenblatt

Einschnittring

Artikelnummer: 2029103

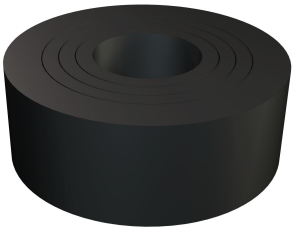

Einschnittring Gummi (ausschneidbarer Dichtring) nach DIN 46320 für Konus-Kabelverschraubungen.

CR/ NBR NBR SBR Kautschuk-Mischung Kautschuk-Mischung

Stammdaten

Artikelnummer	2029103
Typ	107 B PG9
Bezeichnung 1	Einschnittring
Hersteller	OBO
Dimension	PG9
Farbe	schwarz
Werkstoff	Kautschuk-Mischung
Kleinste VK-Einheit	100
Mengeneinheit	Stück
Gewicht	0,09 kg
Gewichtseinheit	kg/100 St.

Technisches Datenblatt

Einschnittring

Artikelnummer: 2029103

Abmessungen

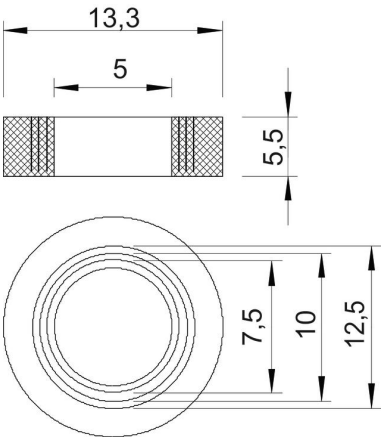

Maß D1	5 mm
Maß D2	13,3 mm
Maß D3	7,5 mm
Maß D4	10 mm
Maß D5	12,5 mm
Maß H	5,5 mm

Technische Daten

Dichtbereich D max.	10 mm
Dichtbereich D min.	5 mm
Größe	Pg 9
Größe	M16